110. Reglagehuvud med spak

För direktreglering av ventilöppningsmekanismen.

Material: Huvud i zink, spak i stål med plasthandtag.

Art. nr. 4622

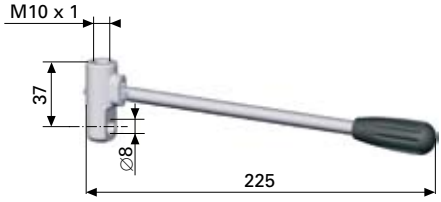

300. Reglagehuvud

För fjärreglering av ventilöppningsmekanismen via vajer.

Ca 8 mm vajerrörelse krävs

Öglans tjocklek: 11 mm

Material: Zink

Art. nr. 8050

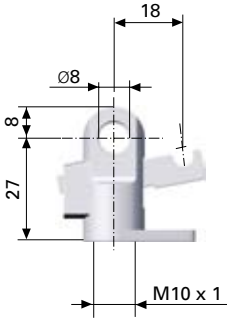

310. Reglagehuvud Light

För fjärreglering av ventilöppningsmekanismen via vajer.

Frigöringskraft endast 2% av F1

Ca 23 mm vajerrörelse krävs

Material: Zink

Art. nr. 9819

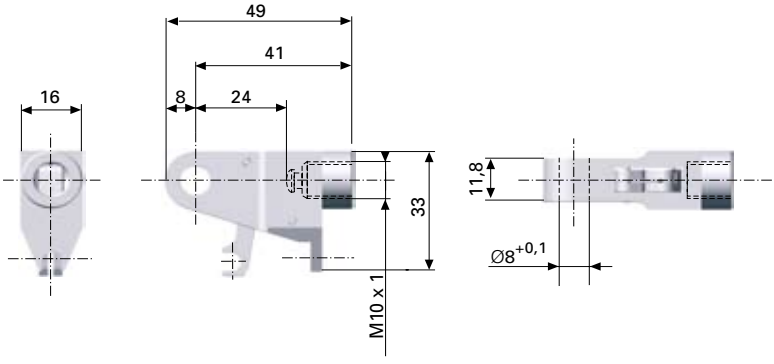

BLOCKERBAR GASFJÄDER

Reglagevajer

Komplett med fästen och justeringsskruv

Vajerdiameter: 1,25 mm

Svart ytterhölje, diameter: 4,6 mm

Ställskruv: M5x16

Fästnippel: L=7,0 x Ø=5,0

Typ A

Med fästnipplar i båda ändar.

Maximal vajerrörelse 20 mm

Nr.	Längd mm	Art. nr
500	500	9426
501	750	9427
502	1000	9428
503	1500	9429

Typ B

Med fästnipplar i båda ändar.

Maximal vajerrörelse 33 mm

Nr.	Längd mm	Art. nr
510	500	9430
511	750	9431
512	1000	9432
513	1500	9433

Typ C

Med fästnippel i en ände och andra änden fri för skruvlåsning i t ex handtag.

Maximal vajerrörelse 33 mm

Nr.	Längd mm	Art. nr
520	500	9434
521	750	9435
522	1000	9436
523	1500	9437

För vajerreglering av reglagehuvud

Alla dimensioner i mm

400 och 401. Reglagehandtag

Passar vajertyp A.

Klarar reglagehuvud nr. 300 på en gasfjäder med F1 = max 500 N samt reglagehuvud nr 310.

Monteras på rör Ø 22 mm

Material: Zink/plast

Nr	montage	Art. nr
400	Vänster	9421
401	Höger	9422

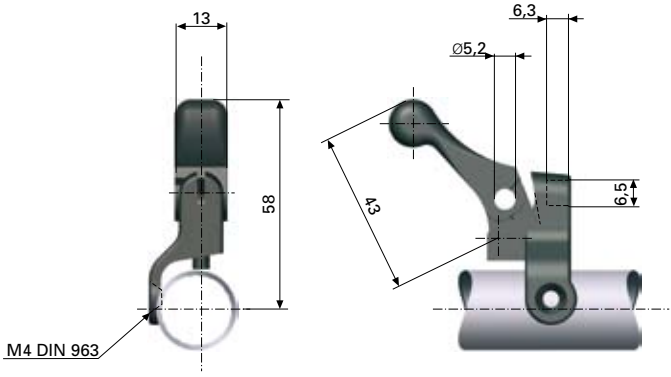

402. Reglagehandtag

Passar vajertyp A.

Klarar reglagehuvud nr. 300 på en gasfjäder med F1 = max 500 N samt reglagehuvud nr. 310.

Monteras på rör Ø 20 – 25 mm

Material: Zink/plast

Art. nr 9423

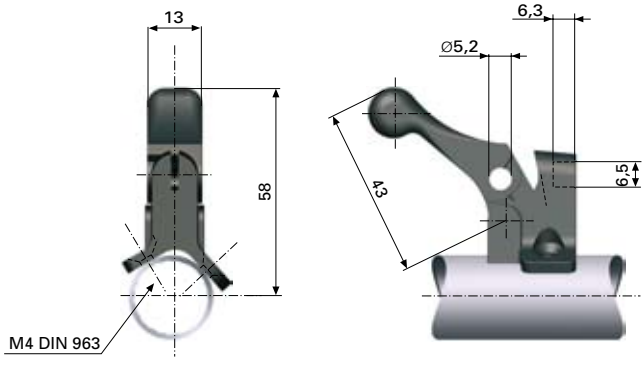

410. Reglagehandtag

Passar vajertyp C.

Klarar reglagehuvud nr. 300.

Monteras på rör Ø 22 mm

Material: Zink/plast
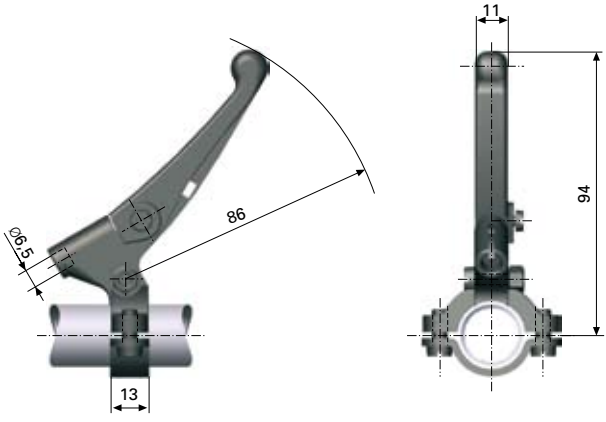
Art. nr 9425